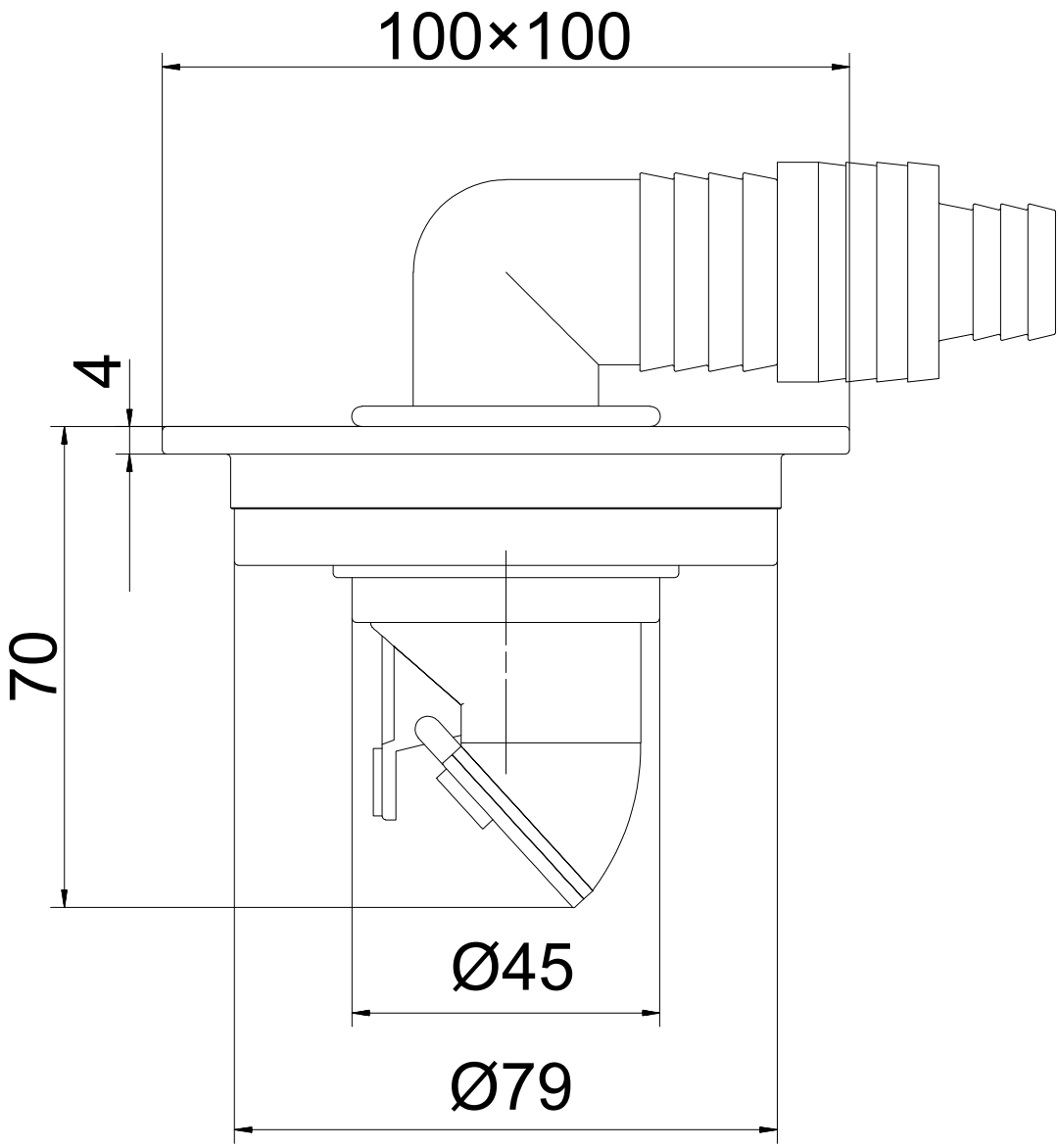

TEXT
PHA.5
PHA
HAT
DIM
HID.5
HID
CEN.5
CEN
DRW2
DRW

						优质精铜		欧路莎股份有限公司
0		初始发布。						OLS-P633洗衣机地漏
标记	处数	更改内容			签名 日期	数量	重量	比例
设计			标准化			1		1:1
校对			审核					OLS-P633洗衣机地漏
工艺			批准			共 张		第 张

A4