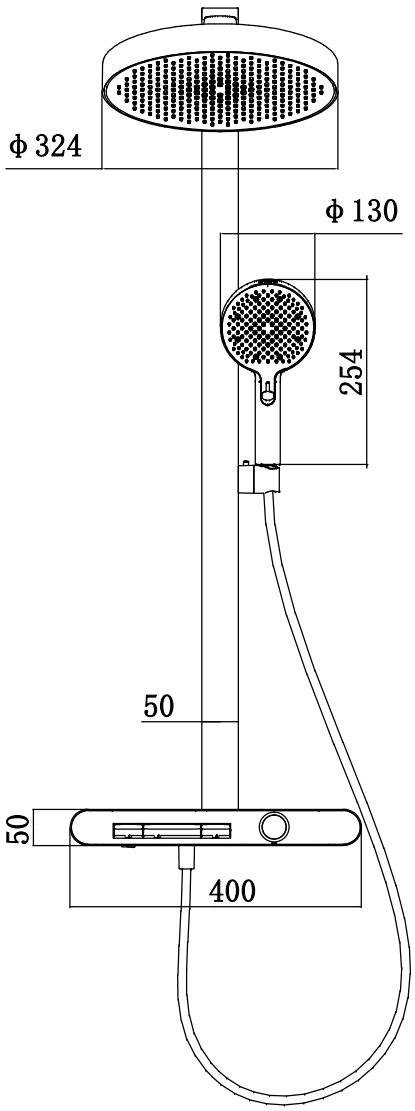

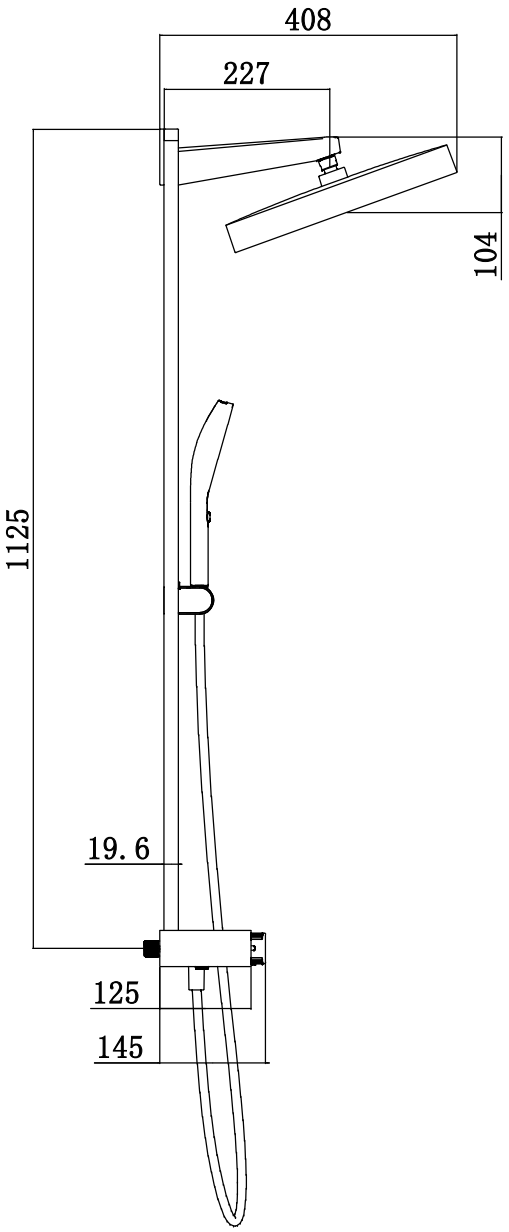

TEXT
PHA.5
PHA
HAT
DIM
HID.5
HID
CEN.5
CEN
DRW2
DRW

					优质精铜		欧路莎股份有限公司
0		初始发布。					淋浴花洒
标记	处数	更改内容		签名 日期	数量	重量	比例
设计			标准化		1		1:1
校对			审核				淋浴花洒
工艺			批准		共 张	第 张	

A4