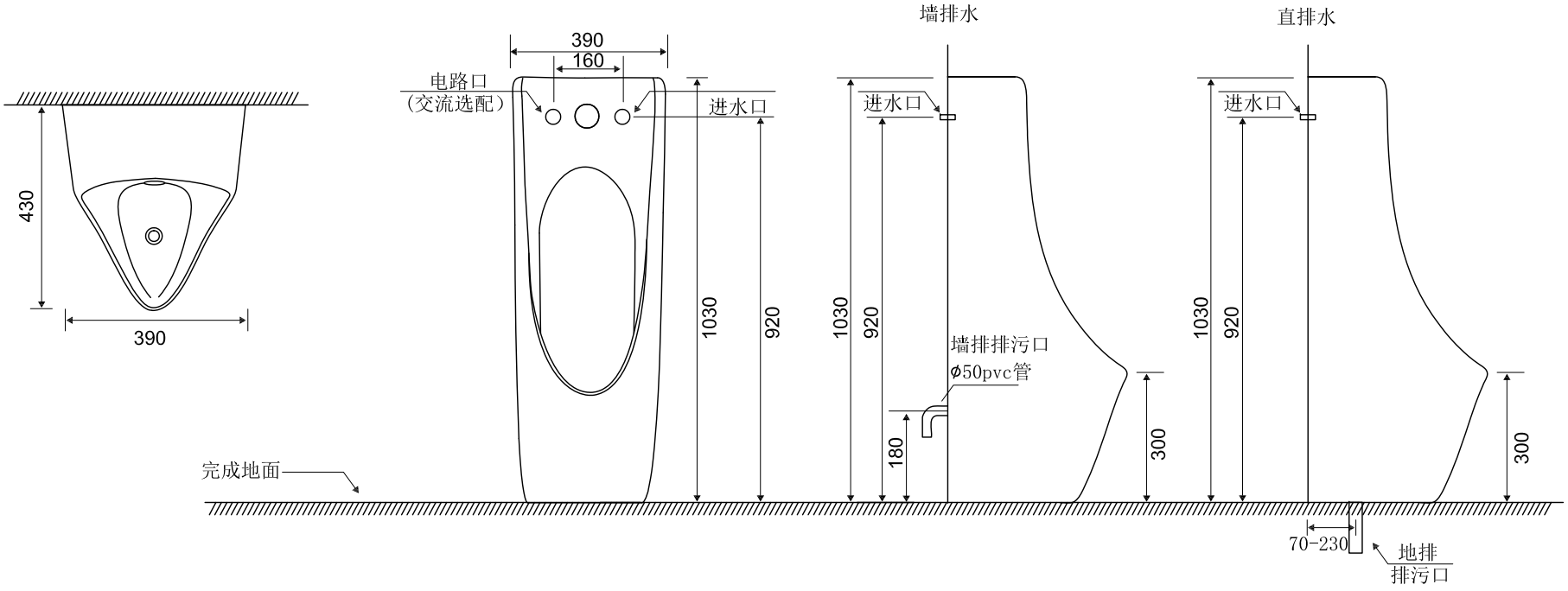

TEXT
PHA.5
PHA
HAT
DIM
HID.5
HID
CEN.5
CEN
DRW2
DRW

				陶瓷			欧路莎股份有限公司
0		初始发布					0LS-3025
标记	处数	更改内容	签名 日期	数量	重量	比例	
设计			标准化				
校对			审核	1		1:1	小便器
工艺			批准	共 张		第 张	

A4